ΠΡΟΓΡΑΜΜΑ ΔΡΑΣ.	ΠΕΡΙΦΕΡΕΙΑ ΚΕΝΤΡΙΚΗΣ ΜΑΚΕΔΟΝΙΑΣ ΠΕΡΙΦΕΡΕΙΑΚΗ ΕΝΟΤΗΤΑ ΠΙΕΡΙΑΣ ΔΗΜΟΣ ΠΥΔΝΑΣ - ΚΟΛΙΝΔΡΟΥ
ΘΕΣΗ	ΑΝΑΒΑΘΜΙΣΗ ΥΔΡΕΥΤΙΚΗΣ ΥΠΟΔΟΜΗΣ ΔΗΜΟΥ ΠΥΔΝΑΣ ΚΟΛΙΝΔΡΟΥ
ΣΤΑΔΙΟ ΜΕΛΕΤΗΣ	ΟΡΙΣΤΙΚΗ ΜΕΛΕΤΗ
ΑΡΙΘ. ΣΧΕΔΙΟΥ	Θ Ε Μ Α
Α.1	ΔΕΞΑΜΕΝΗ 1000 μ3 ΚΟΛΥΝΔΡΟΥ
ΚΛΙΜΑΚΑ	
1:50	
ΣΥΝΤΑΞΗ	ΥΠΟΓΡΑΦΗ
ΤΕΧΝΙΚΗ ΜΕΛΕΤΗΤΙΚΗ Α.Ε. ΜΕΛΕΤΕΣ ΜΗΧΑΝΟΛΟΓΙΚΩΝ ΕΡΓΩΝ ΜΕΛΕΤΕΣ ΔΙΚΤΥΩΝ ΥΔΡΕΥΣΗΣ ΑΠΟΧΕΤΕΥΣΗΣ	Δημήτριος Δημητρίου Μηχανολόγος Μηχανικός
ΗΜΕΡΟ ΕΚΠΟΝΗΣΗΣ 2022	
ΕΛΕΓΧΟΣ ΥΠΗΡΕΣΙΑΣ	
Υπογραφή Ο Νόμιμος Υπ/νος	ΕΛΛΗΝΙΚΗ ΔΗΜΟΚΡΑΤΙΑ ΠΕΡΙΦΕΡΕΙΑ ΚΕΝΤΡΙΚΗΣ ΜΑΚΕΔΟΝΙΑΣ ΠΕΡΙΦΕΡΕΙΑΚΗ ΕΝΟΤΗΤΑ ΠΙΕΡΙΑΣ ΔΗΜΟΣ ΠΥΔΝΑΣ - ΚΟΛΙΝΔΡΟΥ ΔΗΜΟΤΙΚΟ ΔΙΑΜΕΡΙΣΜΑ
Κρίτσας Ηρακλής ΠΟΛ. ΜΗΧΑΝΙΚΟΣ ΤΕ	
ΕΓΚΡΙΤΙΚΑ ΑΠΟΦΑΣΗ	αρ. 154/26-09-2019 Δ/σεως Σ.Ε.

ΤΟΜΗ Α

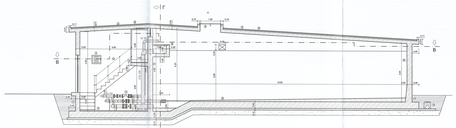

ΤΟΜΗ Γ

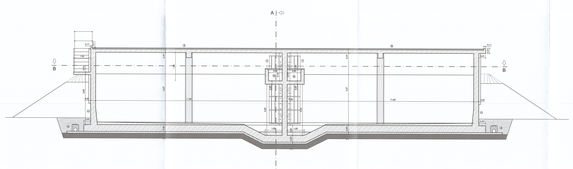

ΤΟΜΗ Β

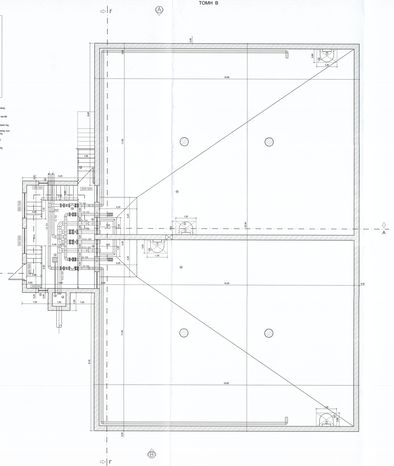

ΥΠΟΜΝΗΜΑ:

① Τοιχείο περιμετρικό
② Πυθμένας
③ Περιμετρικό κανάλι με πέτρινες μαρμάρες
④ Κλίμακα εισόδου
⑤ Κιβώτιο εξαέρωσης, διαστάσεων
⑥ Φρεάτιο επισκεψης
⑦ Φρεάτιο εξαέρωσης
⑧ Κιβώτιο με σημειακές
⑨ Κιβώτιο με ηλεκτρικές
⑩ Κιβώτιο με τηλεφωνικές
⑪ Κιβώτιο με
⑫ Φρεάτιο εξόδου υπάρχ.
⑬ Φρεάτιο εξόδου νέου αγωγού
⑭ Φρεάτιο επισκεψιμότητας
⑮ Φρεάτιο
⑯ Πόρτες, σιδηρερες
⑰ Πόρτα εισόδου με κιγκλίδωμα για ατομα

* Το τοιχείο της νέας δεξαμενής θα τοποθετηθεί πάνω στο υπάρχον της δεξαμενής μετά την κατεδάφιση του.

* Τοποθέτηση θα γίνει μετά την κατεδάφιση του θολωτού τοιχείου της υπάρχουσας δεξαμενής.

ΝΕΑ ΚΑΤΑΣΚΕΥΗ Η ΠΑΛΙΑ ΘΑ ΠΑΡΑΜΕΙΝΕΙ ΣΕ ΛΕΙΤΟΥΡΓΙΑ ΚΑΙ ΘΑ ΑΠΟΤΕΛΕΙ ΤΗΝ ΕΦΕΔΡΕΙΑ ΤΗΣ ΝΕΑΣ.

ΣΤΗ ΠΑΛΙΑ ΘΑ ΓΙΝΟΥΝ ΟΛΕΣ ΟΙ ΑΠΑΡΑΙΤΗΤΕΣ ΕΡΓΑΣΙΕΣ ΓΙΑ ΤΗΝ ΑΠΟΚΑΤΑΣΤΑΣΗ ΤΗΣ ΣΕ ΚΑΛΗ ΚΑΤΑΣΤΑΣΗ ΚΑΙ ΘΑ ΕΠΙΣΚΕΥΑΣΤΟΥΝ ΟΛΕΣ ΟΙ ΒΛΑΒΕΣ ΠΟΥ ΕΧΕΙ ΥΠΟΣΤΕΙ ΜΕ ΤΗΝ ΠΑΡΟΥΣΑ ΚΑΤΑΣΚΕΥΗ.

ΣΤΟ ΧΩΡΟ ΠΟΥ ΘΑ ΚΑΤΕΔΑΦΙΣΤΕΙ ΘΑ ΚΑΤΑΣΚΕΥΑΣΤΕΙ ΔΕΞΑΜΕΝΗ ΠΟΣΙΜΟΥ ΝΕΡΟΥ.

ΚΑΤΟΨΗ

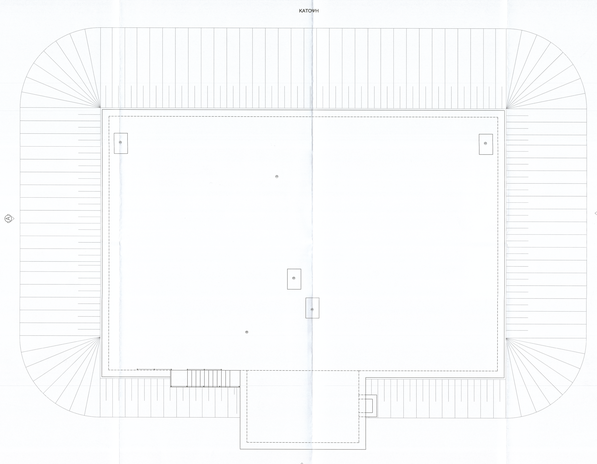

ΟΨΗ Β

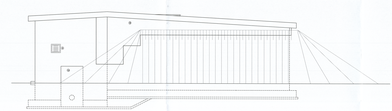

ΟΨΗ Α

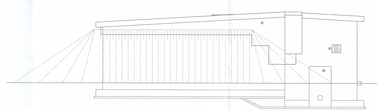

ΟΨΗ Γ

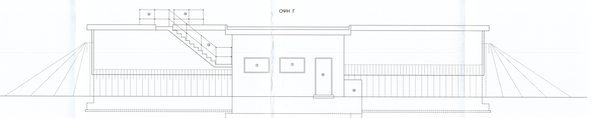

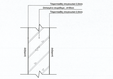

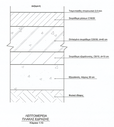

ΣΩΛΗΝΩΣΕΙΣ ΥΔΡΟΛΗΨΙΑΣ

ΚΑΤΑΚΟΡΥΦΗ ΤΟΜΗ

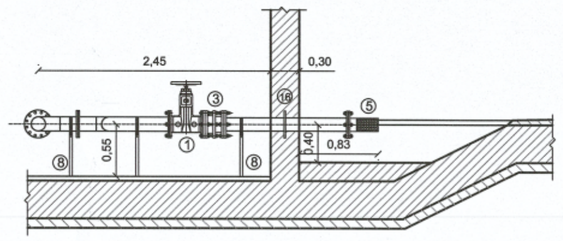

ΟΡΙΖΟΝΤΙΑ ΤΟΜΗ

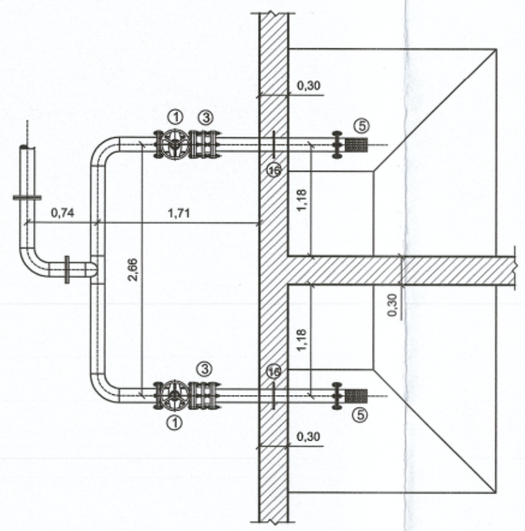

ΣΩΛΗΝΩΣΕΙΣ ΥΠΕΡΧΕΙΛΙΣΗΣ - ΑΠΟΣΤΡΑΓΓΙΣΗΣ

ΚΑΤΑΚΟΡΥΦΗ ΤΟΜΗ

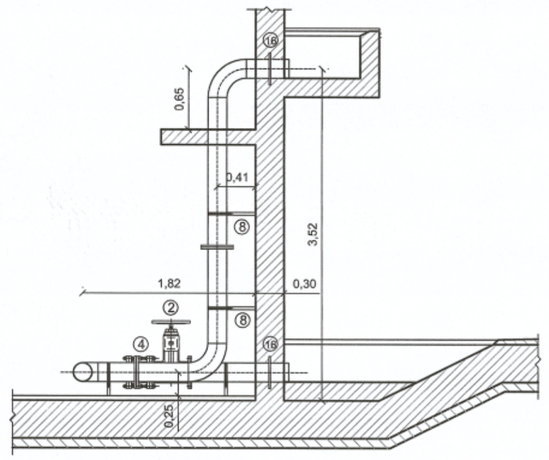

ΟΡΙΖΟΝΤΙΑ ΤΟΜΗ

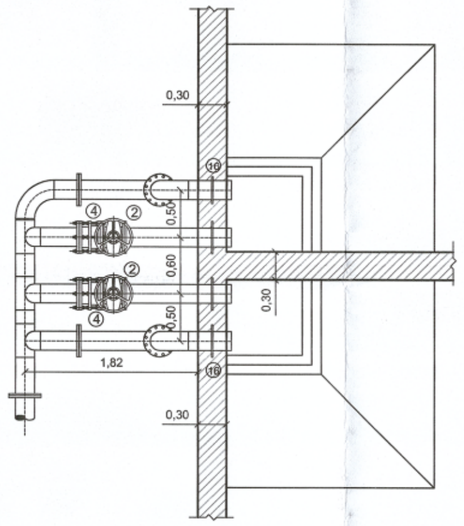

ΣΩΛΗΝΩΣΕΙΣ ΤΡΟΦΟΔΟΣΙΑΣ

ΚΑΤΑΚΟΡΥΦΗ ΤΟΜΗ

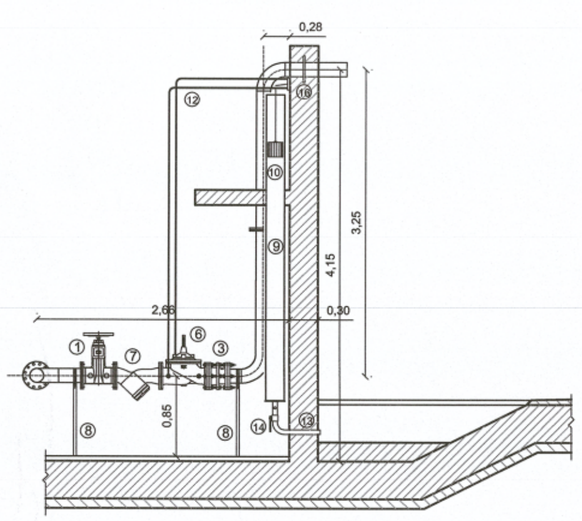

ΟΨΗ

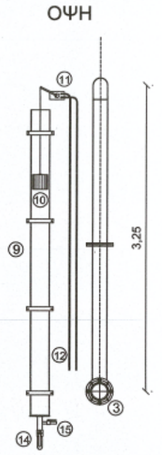

ΥΠΟΜΝΗΜΑ

① Δικλείδα DN150
② Δικλείδα DN200
③ Εξαρμωτικό DN150
④ Εξαρμωτικό DN200
⑤ Ποτήρι αναρρόφησης
⑧ Βαλβίδα ρύθμισης στάθμης DN150
⑦ Φίλτρο DN150
⑧ Στηρίγματα σωληνώσεων
⑨ Διαφανής Αγωγός D200
⑩ Φλοτέρ στάθμης
⑪ Οδηγός βαλβίδας
⑫ Αγωγοί σύνδεσης βαλβίδας-οδηγού
⑬ Αγωγός D50 σύνδεσης με δεξαμενή
⑭ Βάνα πεταλούδας D50
⑮ Βάνα πεταλούδας 1" αποστράγγισης
⑯ Φλάντζα στεγανής διέλευσης

ΠΡΟΙΣΤΑΜΕΝΗ ΑΡΧΗ:
ΠΕΡΙΦΕΡΕΙΑ ΚΕΝΤΡΙΚΗΣ ΜΑΚΕΔΟΝΙΑΣ
ΠΕΡΙΦΕΡΕΙΑΚΗ ΕΝΟΤΗΤΑ ΠΙΕΡΙΑΣ
ΔΗΜΟΣ ΠΥΔΝΑΣ - ΚΟΛΙΝΔΡΟΥ

ΕΡΓΟ:
ΑΝΑΒΑΘΜΙΣΗ ΥΔΡΕΥΤΙΚΗΣ ΥΠΟΔΟΜΗΣ
ΔΗΜΟΥ ΠΥΔΝΑΣ ΚΟΛΥΝΔΡΟΥ

ΣΤΑΔΙΟ ΜΕΛΕΤΗΣ:
ΟΡΙΣΤΙΚΗ ΜΕΛΕΤΗ

ΑΡΙΘ. ΣΧΕΔΙΟΥ	Θ Ε Μ Α
A.4	ΛΕΠΤΟΜΕΡΕΙΕΣ ΔΕΞΑΜΕΝΩΝ
ΚΛΙΜΑΚΑ	
1:50	

ΣΥΝΤΑΞΗ	ΥΠΟΓΡΑΦΗ
dialkos 3D Dialkos3D - ΜΕΛΕΤΗΤΙΚΗ Ι.Κ.Ε. Advanced Civil Engineering Services ΜΕΡΑΡΙΑΣ 49 - ΣΕΡΡΕΣ ΤΗΛ. 2321064200 ΑΦΜ 800810858 - ΔΟΥ ΣΕΡΡΩΝ	Χουτσιάκος Κυριάκος Πολ. Μηχανικός
ΑΙΓΙΝΙΟ ΣΕΠΤΕΜΒΡΙΟΣ 2022	

ΕΛΕΓΧΟΣ ΥΠΗΡΕΣΙΑΣ

Ελέγχθηκε
Ο Προϊστ. Τ.Υ.Δ

ΚΩΣΤΙΚΟΣ ΓΕΩΡΓΙΟΣ
ΠΟΛ. ΜΗΧΑΝΙΚΟΣ Τ.Ε.

ΕΛΛΗΝΙΚΗ ΔΗΜΟΚΡΑΤΙΑ ΔΗΜΟΣ ΠΥΔΝΑΣ ΚΟΛΙΝΔΡΟΥ
ΘΕΩΡΗΘΗΚΕ
Ο Διντής Τεχνικών Υπηρεσιών & Πολεοδομίας
ΚΑΡΑΜΕΛΛΟΣ Δημήτριος
Δηλ. Τοπογράφος Μηχανικός, Πολεοδόμος

ΕΓΚΡΙΤΙΚΗ ΑΠΟΦΑΣΗ	ΑΡ. 156/28-09-2022 Απόφαση Ο.Ε.

ΠΡΟΣΤΑΜΕΝΗ ΑΡΧΗ:	ΠΕΡΙΦΕΡΕΙΑ ΚΕΝΤΡΙΚΗΣ ΜΑΚΕΔΟΝΙΑΣ ΠΕΡΙΦΕΡΕΙΑΚΗ ΕΝΟΤΗΤΑ ΠΙΕΡΙΑΣ ΔΗΜΟΣ ΠΥΔΝΑΣ - ΚΟΛΙΝΔΡΟΥ
ΕΡΓΟ:	ΑΝΑΒΑΘΜΙΣΗ ΥΔΡΕΥΤΙΚΗΣ ΥΠΟΔΟΜΗΣ ΔΗΜΟΥ ΠΥΔΝΑΣ ΚΟΛΥΝΔΡΟΥ
ΣΤΑΔΙΟ ΜΕΛΕΤΗΣ:	ΟΡΙΣΤΙΚΗ ΜΕΛΕΤΗ

ΑΡΙΘ. ΣΧΕΔΙΟΥ	Θ Ε Μ Α
Γ.Ο	ΓΕΝΙΚΗ ΟΡΙΖΟΝΤΙΟΓΡΑΦΙΑ
ΚΛΙΜΑΚΑ	
1:25.000	

ΣΥΝΤΑΞΗ	ΥΠΟΓΡΑΦΗ
Diolkos3D - ΜΕΛΕΤΗΤΙΚΗ Ι.Κ.Ε. Advanced Civil Engineering Services ΜΕΡΑΡΙΑΣ 49 - ΣΕΡΡΕΣ ΤΗΛ. 2321064200 ΑΦΜ 800810858 - ΔΟΥ ΣΕΡΡΩΝ	Χαρίκος Χαρίκος Πολ/κός
ΑΙΓΙΝΙΟ ΣΕΠΤΕΜΒΡΙΟΣ 2022	

ΕΛΕΓΧΟΣ ΥΠΗΡΕΣΙΑΣ	
Ελέγχθηκε Ο Ηρίων 7.95 ΚΩΣΤΙΚΟΣ ΓΕΩΡΓΙΟΣ ΠΟΛ. ΜΗΧΑΝΙΚΟΣ Τ.Ε.	ΘΕΩΡΗΘΗΚΕ Ο Δ/ντής Τεχνικών Υπηρεσιών & Πολεοδομίας ΚΑΡΑΜΕΛΙΟΣ ΔΗΜΗΤΡΙΟΣ Αγρ. Τοπογράφος Μηχανικός/Βαθμός Α'
ΕΓΚΡΙΤΙΚΗ ΑΠΟΦΑΣΗ	ΑΡ. 156/28-09-2022 Απόφαση Ο.Ε.

ΠΑΡΑΔΟΣΕΙΣ ΤΩΝ ΥΠΟΛΟΓΙΣΜΩΝ

I. ΥΛΙΚΑ ΚΑΤΑΣΚΕΥΗΣ

Οπλισμένο σκυρόδεμα: Φαιάς	C25/30
Οπλισμένο σκυρόδεμα: Υποβάθρου	C16/20
Χάλυβας οπλισθήσεως γενικά	B500C

II. ΦΟΡΤΙΑ

Βάρ.βάρος οπλισμένου σκυροδέματος	25.0 KN/m3
Βάρ.βάρος χάλυβα	78.5 KN/m3
Βάρ.βάρος γαιών	20.0 KN/m3
Ειδικό βάρος πυρήνων και πάσσης	10.5 KN/m3
Επικάλυψη δοκίδων	1.50 KN/m2
Επικάλυψη ομοιόμορφος οριακής φορτ. πυκνότητα	2.00 KN/m2
Επικάλυψη ομοί. πλάκας οριακής με πρόσθετη	2.00 KN/m2
Τάφρο δρομικά	2.10 KN/m2
Κινητό φόρτιο	5.00 KN/m2
Κινητό δυνάμεων κτιρακτών	10.00 KN/m2
Κινητό ομοί. πλάκας οριακής φορτ.πυκνότητα	1.50 KN/m2
Κινητό ομοί. πλάκας οριακής με πρόσθετη	2.00 KN/m2
Κινητό στέγης	2.00 KN/m2
Κινητό σε δώπεδο υπηρεσιές αντικατασκεύων	10.00 KN/m2

III. ΣΕΙΣΜΙΚΟ ΦΟΡΤΙΟΝ

Ζώνη σεισμικής επικινδυνότητας	ΖΙ (α=0,24)
Κατηγορία εδάφους	Β
Συντελεστής επιταχύνσεως	α=1,00
Διάκτης μετατόπισης συμπεριφοράς	
για κατακόρυφη συνιστώσα	q=3,50
για δράση=Ι	β=1,00
Συντελεστής εδάφους	S=1,20
Συντελεστής σπουδαίας ΤΒ	1,00
Κορεκτιμητικό συμβάλ. ΤΟ	0,30

IV. ΕΠΙΚΑΛΥΨΕΙΣ ΟΠΛΙΣΕΩΝ

Γενικά	40mm
Επιφάνειες σε επαφή με το έδαφος	50mm

V. ΚΑΝΟΝΙΣΜΟΙ

- ΕΛΟΤ ΕΝ 1990:2002/Α1:2005/ΑC:2010 Ευρωκώδικας : Βάσεις σχεδ. Δομημάτων
- ΕΛΟΤ ΕΝ 1991-1-1:2002 Ευρωκ.1 Μέρος 1-1: Γενικές επιρροές
- ΕΛΟΤ ΕΝ 1991-1-1:2002 Ευ.Μέρος 1-1,1-3,1-4 & 1-5
- Ευρωκώδικας 2: Σχεδιασμός κατασκευών απο σκυρόδεμα
- ΕΛΟΤ ΕΝ 1992-1-1:2004
- Ευρωκώδικας 2: Σχεδιασμός κατασκευών απο σκυρόδ.
- ΕΛΟΤ ΕΝ 1992-1-1(ευρ2) Μέρη 1-1 & 1-2
- Ευρωκώδικας 3: Σχεδιασμός μεταλλικής συζεύκτης
- ΕΛΟΤ ΕΝ 1993-1-1 Μέρος 1-1
- Ευρωκώδικας 8: Αντισεισμικός σχεδιασμός των κατασκευών
- ΕΛΟΤ ΕΝ 1998-1 Μέρος 1
- Κανονισμός Τεχνολογίας Χαλύβδινων (ΦΕΚ/1997)
- Κανονισμός Τεχνολογίας Χαλύβων (ΦΕΚ/2009)
- ΕΑΚΣ2000 και τροποποίησης έως και 2010
- ΕΑΚΣ2000 και τροποποίησης έως και 2010

ΤΟΜΗ ΔΙΑΧΩΡΙΣΜΟΥ ΘΑΛΑΜΟΥ ΔΙΚΛΙΔΩΝ

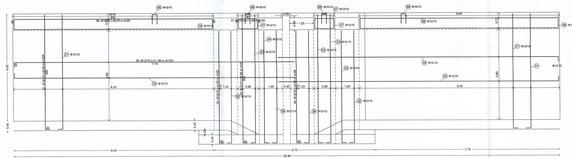

ΠΛΕΥΡΙΚΑ ΤΟΙΧΩΜΑΤΑ ΘΑΛΑΜΟΥ ΔΙΚΛΙΔΩΝ

ΛΕΠΤΟΜΕΡΕΙΕΣ ΟΠΛΙΣΗΣ ΘΕΣΗΣ ΥΔΡΟΛΗΨΙΑΣ

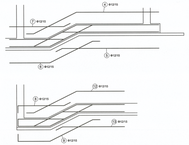

ΠΛΕΥΡΙΚΑ ΤΟΙΧΩΜΑΤΑ ΔΕΞΑΜΕΝΗΣ

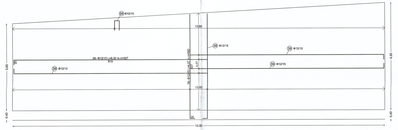

ΔΙΑΧΩΡΙΣΤΙΚΟ ΤΟΙΧΩΜΑ ΔΕΞΑΜΕΝΗΣ

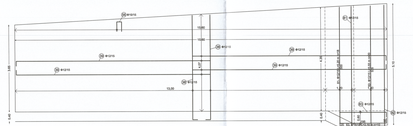

ΟΠΛΙΣΜΟΣ ΔΟΚΩΝ ΚΑΙ ΥΠΟΣΤΥΛΩΜΑΤΩΝ

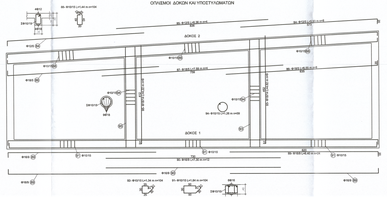

ΣΥΛΛΟΓΙΤΙΚΟΣ ΠΛΑΚΑΣ ΘΕΜΕΛΙΩΣΕΩΣ

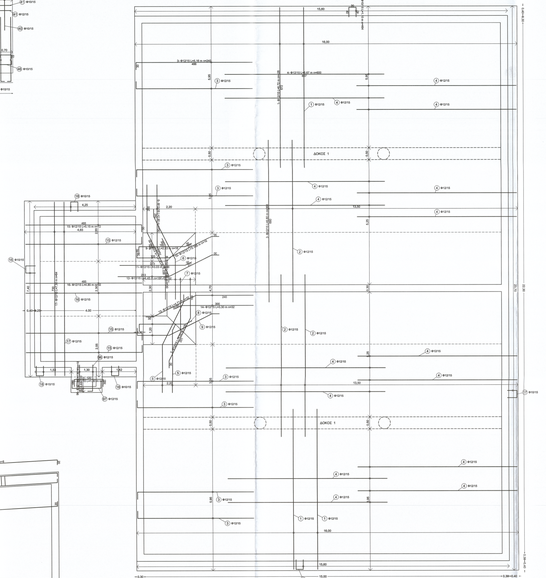

ΣΥΛΛΟΓΙΤΙΚΟΣ ΟΡΟΦΟΣ

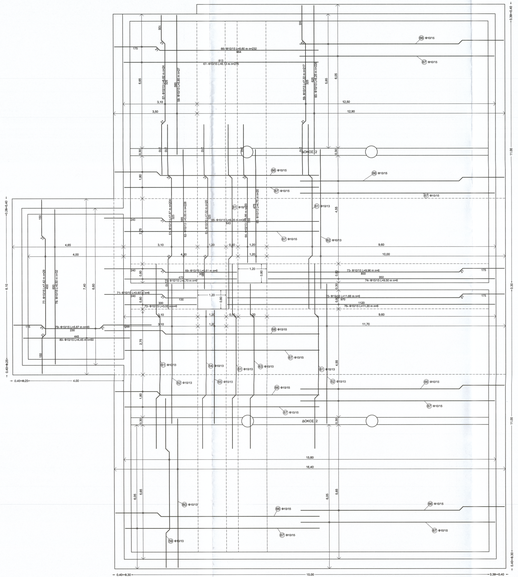

ΣΥΛΛΟΓΙΤΙΚΟΣ ΚΛΙΜΑΚΩΝ ΑΝΤΙΠΡΟΒΟΛΩΝ

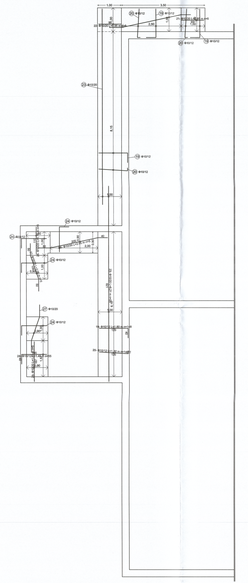

ΠΙΝΑΚΑΣ ΟΠΛΙΣΕΩΝ ΠΛΑΚΩΝ

Α/Α	ΤΥΠΟΣ	ΔΙΑ	L.I.	ΟΠΛΙΣΜΟΣ ΑΝΑ ΔΙΑΣΤΗΣΗ (mm)						
				Α=1	Α=2	Α=3	Α=4	Α=5	Α=6	Α=7
1	500	10	500	0/0	0/0	0/0	0/0	0/0	0/0	0/0
2	500	12	500							
3	500	16	500							
4	500	20	500							
5	500	25	500							
6	500	32	500							
7	500	40	500							
8	500	50	500							
9	750	10	500							
10	750	12	500							
11	750	16	500							
12	750	20	500							
13	750	25	500							
14	750	32	500							
15	750	40	500							
16	750	50	500							
17	1000	10	500							
18	1000	12	500							
19	1000	16	500							
20	1000	20	500							
21	1000	25	500							
22	1000	32	500							
23	1000	40	500							
24	1000	50	500							
25	1250	10	500							
26	1250	12	500							
27	1250	16	500							
28	1250	20	500							
29	1250	25	500							
30	1250	32	500							
31	1250	40	500							
32	1250	50	500							
33	1500	10	500							
34	1500	12	500							
35	1500	16	500							
36	1500	20	500							
37	1500	25	500							
38	1500	32	500							
39	1500	40	500							
40	1500	50	500							
41	1750	10	500							
42	1750	12	500							
43	1750	16	500							
44	1750	20	500							
45	1750	25	500							
46	1750	32	500							
47	1750	40	500							
48	1750	50	500							
49	2000	10	500							
50	2000	12	500							
51	2000	16	500							
52	2000	20	500							
53	2000	25	500							
54	2000	32	500							
55	2000	40	500							
56	2000	50	500							
57	2250	10	500							
58	2250	12	500							
59	2250	16	500							
60	2250	20	500							
61	2250	25	500							
62	2250	32	500							
63	2250	40	500							
64	2250	50	500							
65	2500	10	500							
66	2500	12	500							
67	2500	16	500							
68	2500	20	500							
69	2500	25	500							
70	2500	32	500							
71	2500	40	500							
72	2500	50	500							
73	2750	10	500							
74	2750	12	500							
75	2750	16	500							
76	2750	20	500							
77	2750	25	500							
78	2750	32	500							
79	2750	40	500							
80	2750	50	500							
81	3000	10	500							
82	3000	12	500							
83	3000	16	500							
84	3000	20	500							
85	3000	25	500							
86	3000	32	500							
87	3000	40	500							
88	3000	50	500							
89	3250	10	500							
90	3250	12	500							
91	3250	16	500							
92	3250	20	500							
93	3250	25	500							
94	3250	32	500							
95	3250	40	500							
96	3250	50	500							
97	3500	10	500							
98	3500	12	500							
99	3500	16	500							
100	3500	20	500							
101	3500	25	500							
102	3500	32	500							
103	3500	40	500							
104	3500	50	500							
105	3750	10	500							
106	3750	12	500							
107	3750	16	500							
108	3750	20	500							
109	3750	25	500							
110	3750	32	500							
111	3750	40	500							
112	3750	50	500							
113	4000	10	500							
114	4000	12	500							
115	4000	16	500							
116	4000	20	500							
117	4000	25	500							
118	4000	32	500							
119	4000	40	500							
120	4000	50	500							
ΣΥΝΟΛΟ ΑΝΑ Α/Α				0	19870	20200	0	0	0	0
ΒΑΡΟΣ ΑΝΑ Α/Α				0,00	0,017	0,000	1,305	1,578	1,845	2,065
ΣΥΝΟΛΟ ΒΑΡΟΣ				0	19870	20200	0	0	0	0
ΣΥΝΟΛΟ (kg)						21156				

ΠΡΟΣΤΑΜΕΥΟΝ ΑΡΧΗ:	ΠΕΡΙΦΕΡΕΙΑ ΚΕΝΤΡΙΚΗΣ ΜΑΚΕΔΟΝΙΑΣ ΠΕΡΙΦΕΡΕΙΑΚΗ ΕΝΟΤΗΤΑ ΠΙΕΡΙΑΣ ΔΗΜΟΣ ΠΥΔΝΑΣ - ΚΟΛΙΝΔΡΟΥ
ΕΡΓΟ:	ΑΝΑΒΑΘΜΙΣΗ ΥΔΡΕΥΤΙΚΗΣ ΥΠΟΔΟΜΗΣ ΔΗΜΟΥ ΠΥΔΝΑΣ ΚΟΛΙΝΔΡΟΥ
ΣΤΑΔΙΟ ΜΕΛΕΤΗΣ:	ΟΡΙΣΤΙΚΗ ΜΕΛΕΤΗ
ΑΡΙΘ. ΣΧΕΔΙΟΥ: Σ.1	ΘΕΜΑ: ΟΠΛΙΣΜΟΙ ΔΕΞΑΜΕΝΗΣ 1000 μ3
ΚΛΙΜΑΚΑ: 1:50	
ΣΥΝΤΑΞΗ: CivilNet3D - ΜΕΛΕΤΗΤΙΚΗ Α.Ε. Advanced Civil Engineering Services ΚΑΤΑΛΗΚΤΗΣ Κ. ΔΗΜΗΤΡΙΟΣ ΔΙΠΛΩΜΑΤΟΥΧΟΣ ΑΓΡΟΝΟΜΟΣ-ΤΟΠΟΓΡΑΦΟΣ ΜΗΧΑΝΙΚΟΣ	ΥΠΟΓΡΑΦΗ: Κατσιμπρής Κυριακος Πολ Μηχανικος
ΑΙΤΗΜΑ ΣΕΠΤΕΜΒΡΙΟΣ 2022	
ΕΛΕΓΧΟΣ ΥΠΗΡΕΣΙΑΣ: Ελήφθησαν Ο Φάκελος Τ.Υ.Σ ΚΩΣΤΑΣ ΓΕΩΡΓΙΟΣ ΤΠΟΔ, ΜΗΧΑΝΙΚΟΣ Τ.Ε.	ΘΕΩΡΗΘΗΚΕ Ημερομηνία Θεώρησης: 15/05/2023 Ο Προϊστάμενος της Δ/νσης Τεχνικών Έργων ΚΑΛΑΜΑΡΙΩΤΗΣ ΔΗΜΗΤΡΙΟΣ Αγρ. Τοπογράφος Μηχανικός-Πολιτικός Μ.
ΕΓΚΡΙΤΙΚΗ ΑΠΟΦΑΣΗ: ΑΡ. 156 /08-05-2023 Απόφαση Ο.Ε.	